金佳特
JIN JIATE

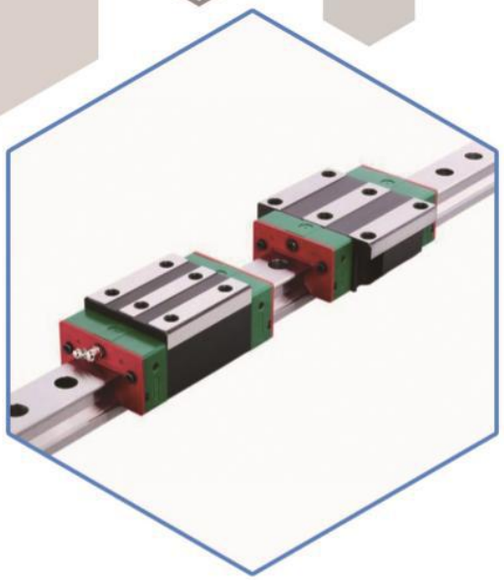

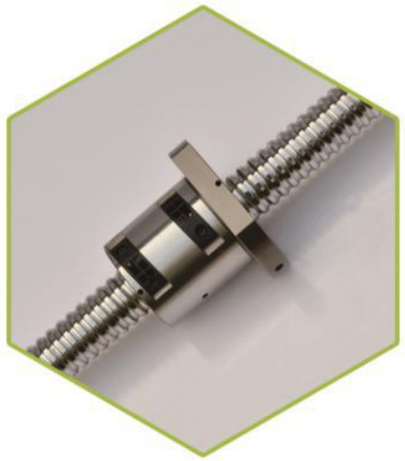

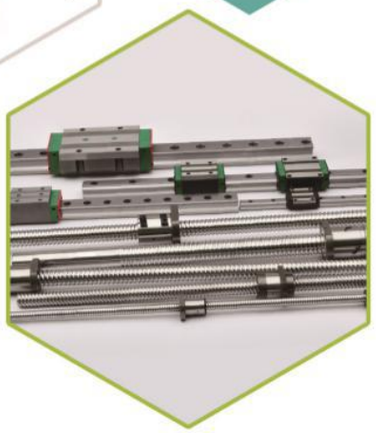

河北金佳特精密机械有限公司

地址：临西县城电力东街东侧
电话：0319-5120999　传真：0319-5120789
电话：15373208778(微信） 15373208777（微信） 18953114739（微信）
QQ：29512212

济南金佳特精密传动有限公司

地址：济南市历城区大桥路117号济南电子商务物流产业园3号楼4-301
电话：0531-68816388 68818388　传真：0531-68815388
电话：18953114688(微信） 18953139808（微信） 18953114988（微信）
QQ：1252879595 641351631
网址：www.jnjjt.com

企业简介

河北金佳特精密机械有限公司成立于2011年，公司占地26800平方米，厂房办公楼21700平方米。引进德国、台湾先进的技术和设备专业研发生产滚珠丝杠和直线导轨及自动化产品。

2012年研制成功国内最大冷轧重载滚珠丝杠10020，填补了国内大型冷轧重载滚珠丝杠的空白。河北省第一家滚珠丝杠制造企业。

2014年研制生产直线导轨，河北省第一家直线导轨制造企业。

2016年研制成功国内最长大型冷轧重载滚珠丝杠，整条12米对接24米已在国内多台大型重载设备上使用，为国内大型设备厂节约了大量资金，为国家节约了外汇。

2018年投资引进台湾6米直线导轨磨床，生产6米滚珠、滚柱重载系列直线导轨。

2019年投资2000多万元引进德国Leistritz大型旋风铣及配套设备硬铣削大型重载精密滚珠丝杠副，整条可达12米长，为国内大型高端装备制造业配套C3、C4、C5级精密滚珠丝杠副。

河北金佳特精密机械有限公司一定把握机遇、加快发展，为民族工业争气，为冀东南装备制造业基地临夕阳光轴承产业园区增光添彩。

产品总览

滚珠丝杠

SFU

DFU

SFY

SFS

JF

1-6页

直线导轨

HGW

HGH

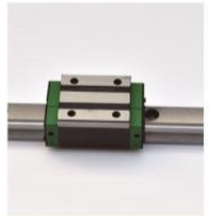

RGW

RGH

7-11页

直线导轨 圆柱

TBR

SBR

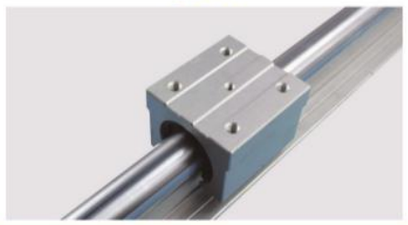

12-13页

支撑座

BK

BF

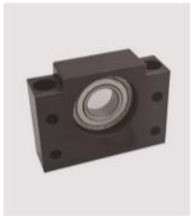

14-19页

联轴器 螺母座

联轴器

螺母座

20-22页

滚珠丝杠精度等级

轧制滚珠丝杠C7级、C10级　磨制滚珠丝杠C3、C4、C5级

累積代表導程誤差 (±E) 與變動 (e) 之容許值 (JIS B 1192)　　單位 : μm

精度等級			C0		C1		C2		C3		C5		C7	C10
	以上	以下	±E	e	±E	e	±E	e	±E	e	±E	e	e	e
有效螺紋長度 (mm)		100	3	3	3.5	5	5	7	8	8	18	18	±50/300mm	±210/300mm
	100	200	3.5	3	4.5	5	7	7	10	8	20	18		
	200	315	4	3.5	6	5	8	7	12	8	23	18		
	315	400	5	3.5	7	5	9	7	13	10	25	20		
	400	500	6	4	8	5	10	7	15	10	27	20		
	500	630	6	4	9	6	11	8	16	12	30	23		
	630	800	7	5	10	7	13	9	18	13	35	25		
	800	1000	8	6	11	8	15	10	21	15	40	27		
	1000	1250	9	6	13	9	18	11	24	16	46	30		
	1250	1600	11	7	15	10	21	13	29	18	54	35		
	1600	2000			18	11	25	15	35	21	65	40		
	2000	2500			22	13	30	18	41	24	77	46		
	2500	3150			26	15	36	21	50	29	93	54		
	3150	4000			30	18	44	25	60	35	115	65		
	4000	5000					52	30	72	41	140	77		
	5000	6300					65	36	90	50	170	93		
	6300	8000							110	60	210	115		
	8000	10000									260	140		
	10000	12500									320	170		

對螺紋部長度 300mm 之變動 (e_{300}) 與搖擺 ($e_{2\pi}$) 之容許值 (JIS B 1192)　　單位 : μm

精度等級	C0	C1	C2	C3	C5	C7	C10
e_{300}	3.5	5	7	8	18	50	210
$e_{2\pi}$	2.5	4	5	6	8		

■ 軸方向間隙

精密滾珠螺桿之軸方向間隙預壓等級

軸方向間隙預壓等級

精度等級	P0	P1	P2	P3	P4
間隙	有	無	無	無	無
預壓	無	無	輕	中	重

滚珠丝杠SFU系列规格尺寸表

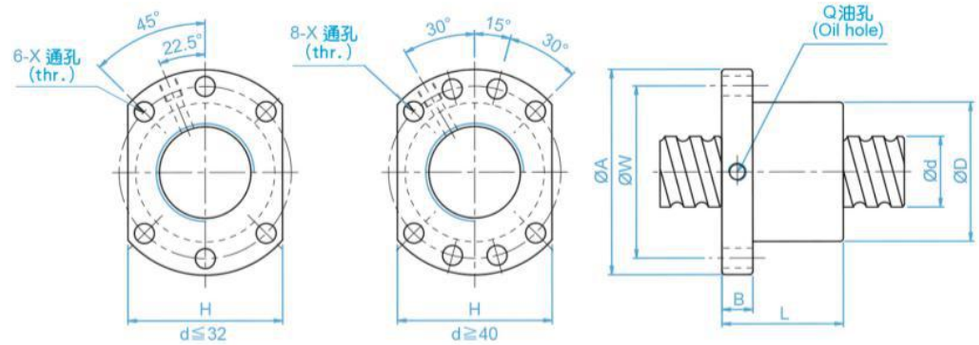

單位:mm

	公稱型號	軸徑 d	導程 l	珠徑 Da	螺帽尺寸 D	A	B	L	W	H	X	Q	n	動額定負荷 Ca	靜額定負荷 Coa	剛性 kgf/μm
	SFU01204-4	12	4	2.5	24	40	10	40	32	30	4.5		1x4	902	1884	26
	SFU01604-4	16	4	2.381	28	48	10	40	38	40	5.5	M6	1x4	973	2406	32
☆	SFU01605-4		5	3.175	28	48	10	50	38	40	5.5	M6	1x4	1380	3052	32
☆	SFU01610-3		10	3.175	28	48	10	57	38	40	5.5	M6	1x3	1103	2401	26
	SFU02004-4	20	4	2.381	36	58	10	42	47	44	6.6	M6	1x4	1066	2987	38
☆	SFU02005-4		5	3.175	36	58	10	51	47	44	6.6	M6	1x4	1551	3875	39
	SFU02504-4	25	4	2.381	40	62	10	42	51	48	6.6	M6	1x4	1180	3795	43
☆	SFU02505-4		5	3.175	40	62	10	51	51	48	6.6	M6	1x4	1724	4904	45
	SFU02506-4		6	3.969	40	62	10	54	51	48	6.6	M6	1x4	2318	6057	47
	SFU02508-4		8	4.762	40	62	10	63	51	48	6.6	M6	1x4	2963	7313	49
☆	SFU02510-4		10	4.762	40	62	12	85	51	48	6.6	M6	1x4	2954	7295	50
	SFU03204-4	32	4	2.381	50	80	12	44	65	62	9	M6	1x4	1296	4838	51
☆	SFU03205-4		5	3.175	50	80	12	52	65	62	9	M6	1x4	1922	6343	54
	SFU03206-4		6	3.969	50	80	12	57	65	62	9	M6	1x4	2632	7979	57
	SFU03208-4		8	4.762	50	80	12	65	65	62	9	M6	1x4	3387	9622	60
☆	SFU03210-4		10	6.35	50	80	12	90	65	62	9	M6	1x4	4805	12208	61
☆	SFU04005-4	40	5	3.175	63	93	14	55	78	70	9	M8	1x4	2110	7988	63
	SFU04006-4		6	3.969	63	93	14	60	78	70	9	M6	1x4	2873	9913	66
	SFU04008-4		8	4.762	63	93	14	67	78	70	9	M6	1x4	3712	11947	70
☆	SFU04010-4		10	6.35	63	93	14	93	78	70	9	M8	1x4	5399	15500	73
☆	SFU05010-4	50	10	6.35	75	110	16	93	93	85	11	M8	1x4	6004	19614	85
☆	SFU05020-4		20	7.144	75	110	16	138	93	85	11	M8	1x4	7142	22588	94
☆	SFU06310-4	63	10	6.35	90	125	18	98	108	95	11	M8	1x4	6719	25358	99
	SFU06320-4		20	9.525	95	135	20	149	115	100	13.5	M8	1x4	11444	36653	112
☆	SFU08010-4	80	10	6.35	105	145	20	98	125	110	13.5	M8	1x4	7346	31953	109
	SFU08020-4		20	9.525	125	165	25	154	145	130	13.5	M8	1x4	12911	47747	138
	SFU10020-4	100	20	9.525	150	202	30	180	170	155	17.5	M8	1x4	14303	60698	162

備註：有標註☆記號者可製作左螺紋。

滚珠丝杠DFU系列规格尺寸表

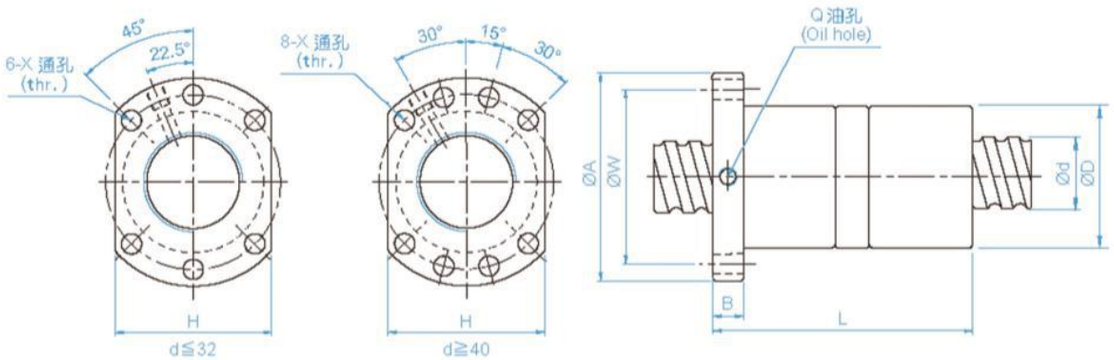

單位:mm

	公稱型號	軸徑 d	導程 l	珠徑 Da	螺帽尺寸 D	A	B	L	W	H	X	Q	n	動額定負荷 Ca	靜額定負荷 Coa	剛性 kgf/μm
☆	DFU01605-4	16	5	3.175	28	48	10	100	38	40	5.5	M6	1x4	1380	3052	44
☆	DFU01610-3		10	3.175	28	48	10	118	38	40	5.5	M6	1x3	1103	2401	35
☆	DFU02005-4	20	5	3.175	36	58	10	101	47	44	6.6	M6	1x4	1551	3875	53
☆	DFU02505-4	25	5	3.175	40	62	10	101	51	48	6.6	M6	1x4	1724	4904	62
☆	DFU02510-4		10	4.762	40	62	12	145	51	48	6.6	M6	1x4	2954	7295	67
☆	DFU03205-4	32	5	3.175	50	80	12	102	65	62	9	M6	1x4	1922	6343	74
☆	DFU03210-4		10	6.35	50	80	12	162	65	62	9	M6	1x4	4805	12208	82
☆	DFU04005-4	40	5	3.175	63	93	14	105	78	70	9	M8	1x4	2110	7988	87
☆	DFU04010-4		10	6.35	63	93	14	165	78	70	9	M8	1x4	5399	15500	99
☆	DFU05010-4	50	10	6.35	75	110	16	171	93	85	11	M8	1x4	6004	19614	117
	DFU05020-4		20	7.144	75	110	16	280	93	85	11	M8	1x4	7142	22588	126
☆	DFU06310-4	63	10	6.35	90	125	18	182	108	95	11	M8	1x4	6719	25358	139
	DFU06320-4		20	9.525	95	135	20	290	115	100	13.5	M8	1x4	11444	36653	152
	DFU08010-4	80	10	6.35	105	145	20	182	125	110	13.5	M8	1x4	7346	31953	156
	DFU08020-4		20	9.525	125	165	25	295	145	130	13.5	M8	1x4	12911	47747	187
	DFU10020-4	100	20	9.525	150	202	30	340	170	155	17.5	M8	1x4	14303	60698	222

備註：有標註☆記號者可製作左螺紋。

滚珠丝杠SFY系列规格尺寸表

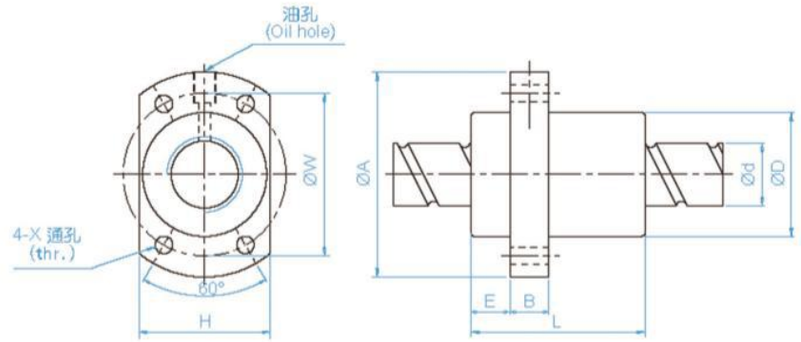

單位:mm

一倍導程 公稱型號	軸徑 d	導程 l	珠徑 Da	螺帽尺寸 D	A	E	B	L	W	H	X	Q	n	動額定負荷 Ca	靜額定負荷 Coa	剛性 kgf/μm
SFY01616-3.6	16	16	2.778	32	53	10.1	10	45	42	34	4.5	M6	1.8x2	1073	2551	31
SFY01616-5.6		16	2.778	32	53	10.1	10	61	42	34	4.5	M6	2.8x2	1568	3968	47
SFY02020-3.6	20	20	3.175	39	62	13	10	52	50	41	5.5	M6	1.8x2	1387	3515	37
SFY02020-5.6		20	3.175	39	62	13	10	72	50	41	5.5	M6	2.8x2	2029	5468	56
SFY02525-3.6	25	25	3.969	47	74	15	12	64	60	49	6.6	M6	1.8x2	2074	5494	45
SFY02525-5.6		25	3.969	47	74	15	12	89	60	49	6.6	M6	2.8x2	3032	8546	69
SFY03232-3.6	32	32	4.762	58	92	17	12	78	74	60	9	M6	1.8x2	3021	8690	58
SFY03232-5.6		32	4.762	58	92	17	12	110	74	60	9	M6	2.8x2	4417	13517	88
SFY04040-3.6	40	40	6.35	73	114	19.5	15	99	93	75	11	M6	1.8x2	4831	14062	70
SFY04040-5.6		40	6.35	73	114	19.5	15	139	93	75	11	M6	2.8x2	7065	21874	106
SFY05050-3.6	50	50	7.938	90	135	21.5	20	117	112	92	14	M6	1.8x2	7220	21974	86
SFY05050-5.6		50	7.938	90	135	21.5	20	167	112	92	14	M6	2.8x2	10558	34182	131

二倍導程 公稱型號	軸徑 d	導程 l	珠徑 Da	螺帽尺寸 D	A	E	B	L	W	H	X	Q	n	動額定負荷 Ca	靜額定負荷 Coa	剛性 kgf/μm
SFY01632-1.6	16	32	2.778	32	53	10.1	10	42.5	42	34	4.5	M6	0.8x2	493	1116	11
SFY01632-3.6		32	2.778	32	53	10.1	10	74.5	42	34	4.5	M6	1.8x2	989	2511	23
SFY02040-1.6	20	40	3.175	39	62	13	10	48	50	41	5.5	M6	0.8x2	653	1597	15
SFY02040-3.6		40	3.175	39	62	13	10	88	50	41	5.5	M6	1.8x2	1311	3592	30
SFY02550-1.6	25	50	3.969	47	74	15	12	58	60	49	6.6	M6	0.8x2	976	2495	19
SFY02550-3.6		50	3.969	47	74	15	12	108	60	49	6.6	M6	1.8x2	1960	5614	32
SFY03264-1.6	32	64	4.762	58	92	17	12	71	74	60	9	M6	0.8x2	1374	3571	22
SFY03264-3.6		64	4.762	58	92	17	12	135	74	60	9	M6	1.8x2	2759	8441	46
SFY04080-1.6	40	80	6.35	73	114	19.5	15	90	93	75	11	M6	0.8x2	2273	6387	29
SFY04080-3.6		80	6.35	73	114	19.5	15	170	93	75	11	M6	1.8x2	4566	14370	50
SFY050100-1.6	50	100	7.938	90	135	21.5	20	111	112	92	14	M6	0.8x2	3398	9980	35
SFY050100-3.6		100	7.938	90	135	21.5	20	211	112	92	14	M6	1.8x2	6824	22455	72

滚珠丝杠SFS 系列规格尺寸表

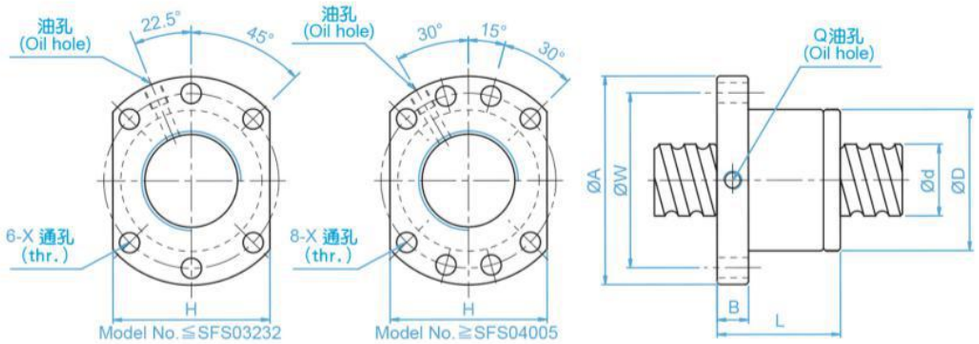

單位:mm

公稱型號	軸徑 d	導程 l	珠徑 Da	螺帽尺寸									動額定負荷 Ca	靜額定負荷 Coa	剛性 kgf/μm
				D	A	B	L	W	H	X	Q	n			
SFS01205-2.8	12	5	2.5	24	40	10	31	32	30	4.5		2.8x1	661	1316	19
SFS01210-2.8		10	2.5	24	40	10	48.5	32	30	4.5		2.8x1	642	1287	19
SFS01605-3.8	15	5	2.778	28	48	10	38	38	40	5.5	M6	3.8x1	1112	2507	30
SFS01610-2.8		10	2.778	28	48	10	47	38	40	5.5	M6	2.8x1	839	1821	23
SFS01616-1.8		16	2.778	28	48	10	45	38	40	5.5	M6	1.8x1	552	1137	14
SFS01616-2.8		16	2.778	28	48	10	61	38	40	5.5	M6	2.8x1	808	1769	22
SFS01620-1.8		20	2.778	28	48	10	57	38	40	5.5	M6	1.8x1	554	1170	14
SFS02005-3.8	20	5	3.175	36	58	10	40	47	44	6.6	M6	3.8x1	1484	3681	37
SFS02010-3.8		10	3.175	36	58	10	60	47	44	6.6	M6	3.8x1	1516	3833	40
SFS02020-1.8		20	3.175	36	58	10	57	47	44	6.6	M6	1.8x1	764	1758	19
SFS02020-2.8		20	3.175	36	58	10	77	47	44	6.6	M6	2.8x1	1118	2734	29
SFS02505-3.8	25	5	3.175	40	62	10	40	51	48	6.6	M6	3.8x1	1650	4658	43
SFS02510-3.8		10	3.175	40	62	12	62	51	48	6.6	M6	3.8x1	1638	4633	45
SFS02525-1.8		25	3.175	40	62	12	70	51	48	6.6	M6	1.8x1	843	2199	22
SFS02525-2.8		25	3.175	40	62	12	95	51	48	6.6	M6	2.8x1	1232	3421	34
SFS03205-3.8	32	5	3.175	50	80	12	42	65	62	9	M6	3.8x1	1839	6026	51
SFS03210-3.8	31	10	3.969	50	80	13	62	65	62	9	M6	3.8x1	2460	7255	55
SFS03220-2.8		20	3.969	50	80	12	80	65	62	9	M6	2.8x1	1907	5482	43
SFS03232-1.8		32	3.969	50	80	13	84	65	62	9	M6	1.8x1	1257	3426	27
SFS03232-2.8		32	3.969	50	80	13	116	65	62	9	M6	2.8x1	1838	5329	42
SFS04005-3.8	40	5	3.175	63	93	15	45	78	70	9	M8	3.8x1	2018	7589	60
SFS04010-3.8	38	10	6.35	63	93	14	63	78	70	9	M8	3.8x1	5035	13943	67
SFS04020-2.8		20	6.35	63	93	14	82	78	70	9	M8	2.8x1	3959	10715	54
SFS04040-1.8		40	6.35	63	93	15	105	78	70	9	M8	1.8x1	2585	6648	34
SFS04040-2.8		40	6.35	63	93	15	145	78	70	9	M8	2.8x1	3780	10341	52
SFS05005-3.8	50	5	3.175	75	110	15	45	93	85	11	M8	3.8x1	2207	9542	68
SFS05010-3.8	48	10	6.35	75	110	18	68	93	85	11	M8	3.8x1	5638	17852	79
SFS05012-3.8		12	6.35	75	110	18	75	93	85	11	M8	3.8x1	5632	17836	81
SFS05020-3.8		20	6.35	75	110	18	108	93	85	11	M8	3.8x1	5749	18485	87
SFS05050-1.8		50	6.35	75	110	18	125	93	85	11	M8	1.8x1	2946	8749	42
SFS05050-2.8		50	6.35	75	110	18	175	93	85	11	M8	2.8x1	4308	13610	65

滚珠丝杠JF/JD系列规格尺寸表

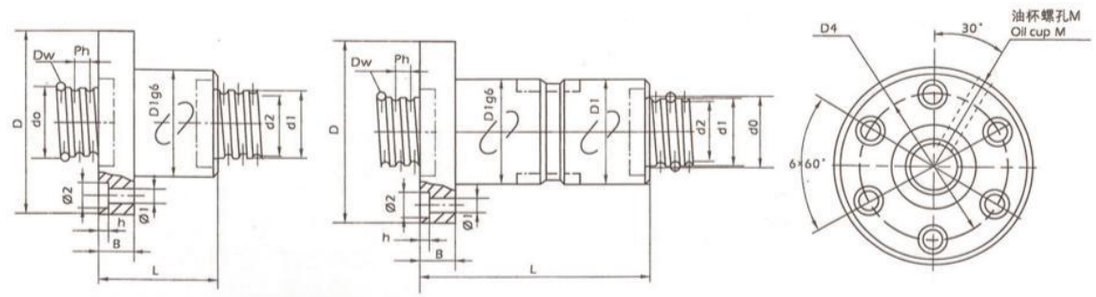

单位/Unit：mm

型号 Model	公称直径 Nominal Dia	基本导程 lead	钢球直径 Ball Dia	丝杠外径 Out Dia	循环列数 No of turns		螺母安装尺寸 Nut mounting Dia mm									油杯 oil cup	额定载荷N 动载荷 静载荷 Load rating N		刚度N/um Kc RIGIDITY N/um Kc	
	d_0	ph	Dw	d_1	JF	JD	D_1	D	D_4	L JF	L JD	B	h	$Ø_1$	$Ø_2$	M	Dynamic Co	Static Coa	JF	JD
2005-3	20	5	3.175	20	3	3x2	36	60	48	46	80	11	6	5.8	10	M6	9309	21569	234	467
2505-3	25	5	3.175	25	3	3x2	40	66	53	46	80	11	6	5.8	10	M6	10252	24953	234	467
3205-4	32	5	3.175	32	4	4x2	50	82	67	52	103	13	7	7	12	M6	11575	32576	297	594
3210-4	32	10	6.35	32	4	4x2	53	90	71	90	160	15	9	9	15	M6	31348	76165	367	734
4005-4	40	5	3.175	40	4	4x2	60	94	75	55	95	15	9	9	15	M8x1	15696	55055	480	959
4010-4	40	10	6.35	40	4	4x2	63	108	85	94	162	18	11	11	18	M8x1	36565	101469	486	972
5005-4	50	5	3.175	50	4	4x2	71	110	90	55	95	15	9	9	15	M8x1	17328	69582	586	1171
5010-5	50	10	6.35	50	5	5x2	75	118	95	103	194	18	11	11	18	M10x1	47379	158872	700	1401
6310-5	63	10	6.35	63	5	5x2	90	138	112	108	198	22	13	13.5	22	M10x1	51963	176845	801	1762
6320-4	63	20	9.525	63	4	4x2	95	148	118	156	298	28	13	13.5	22	M10x1	97379	358872	1200	2498
8010-5	80	10	6.35	80	5	5x2	105	156	130	108	204	22	13	13.5	22	M10x1	58619	223597	1000	2198
8020-4	80	20	9.525	80	4	4x2	118	168	140	160	298	28	13	13.5	22	M10x1	109112	403597	1200	2498
8020-6	80	20	9.525	80	6	6x2	118	168	140	200	380	28	13	13.5	22	M10x1	138619	508872	1500	2948
10020-6	100	20	9.525	100	6	6x2	140	202	170	200	380	28	17	17.5	28	M10x1	167315	666757	1811	3622
12520-5	125	20	9.525	125	5	5x2	170	251	210	190	379	32	21	22	32	M10x1	187382	864385	2227	4453

表中刚性值是按预紧力10%额定动载荷计算出的理论值。

直线导轨精度等级

HG系列線性滑軌的精度，分為普通、高、精密、超精密、超高精密級共五級，客戶可依設備精度需求選用精度。

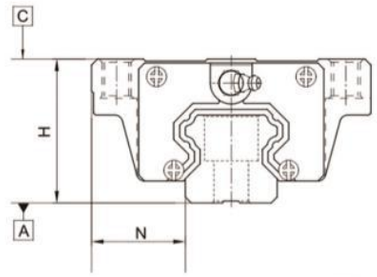

組合件精度表

單位：mm

型號	20, 25, 30, 35				
精度等級	普通級 (C)	高級 (H)	精密級 (P)	超精密級 (SP)	超高精密級 (UP)
高度H的容許尺寸誤差	± 0.1	± 0.04	0 - 0.04	0 - 0.02	0 - 0.01
寬度N 的容許尺寸誤差	± 0.1	± 0.04	0 - 0.04	0 - 0.02	0 - 0.01
成對高度H的相互誤差	0.02	0.015	0.007	0.005	0.003
成對寬度N的相互誤差	0.03	0.015	0.007	0.005	0.003

單位：mm

型號	45, 55,65				
精度等級	普通級 (C)	高級 (H)	精密級 (P)	超精密級 (SP)	超高精密級 (UP)
高度H的容許尺寸誤差	± 0.1	± 0.07	0 - 0.07	0 - 0.05	0 - 0.03
寬度N 的容許尺寸誤差	± 0.1	± 0.07	0 - 0.07	0 - 0.05	0 - 0.03
成對高度H的相互誤差	0.03	0.02	0.01	0.007	0.005
成對寬度N的相互誤差	0.03	0.025	0.015	0.01	0.007

行走平行度精度

滑軌長度 (mm)	精度等級 (μm) C	H	P	SP	UP
~ 100	12	7	3	2	2
100 ~ 200	14	9	4	2	2
200 ~ 300	15	10	5	3	2
300 ~ 500	17	12	6	3	2
500 ~ 700	20	13	7	4	2
700 ~ 900	22	15	8	5	3
900 ~ 1,100	24	16	9	6	3
1,100 ~ 1,500	26	18	11	7	4
1,500 ~ 1,900	28	20	13	8	4
1,900 ~ 2,500	31	22	15	10	5
2,500 ~ 3,100	33	25	18	11	6
3,100 ~ 3,600	36	27	20	14	7
3,600 ~ 4,000	37	28	21	15	7

HGW系列直线导轨规格尺寸表

HGW-CC/HGW-HC

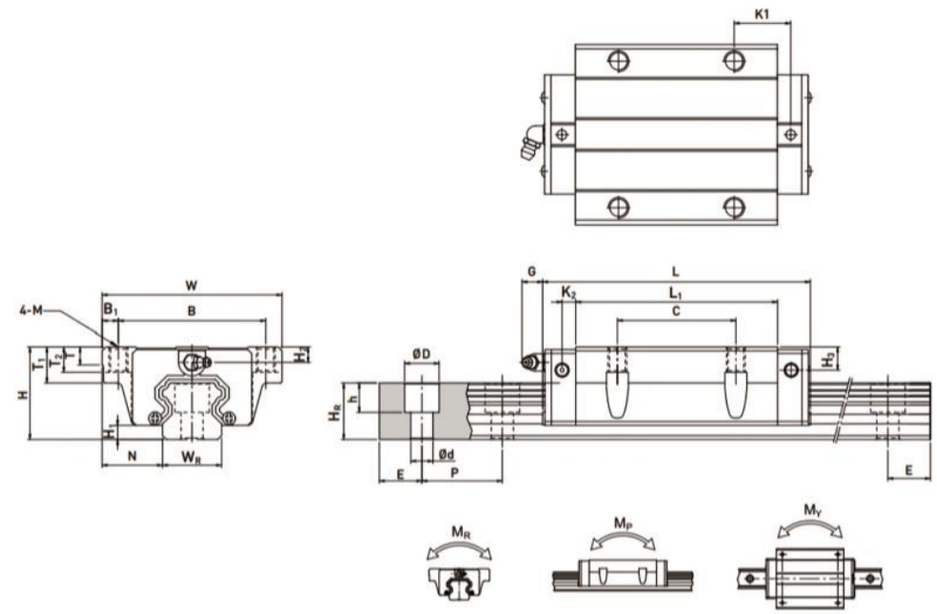

型号	组件尺寸 (mm)			滑块尺寸（mm）														滑轨尺寸（mm）							滑轨的固定螺栓尺寸	基本动额定负荷	基本静额定负荷	容许静力矩			重量	
	H	H_1	N	W	B	B_1	C	L_1	L	K_1	K_2	G	M	T	T_1	T_2	H_2	H_3	W_R	H_R	D	h	d	P	E	(mm)	C(kN)	C_0(kN)	M_R kN-m	M_P kN-m	M_Y kN-m	滑块 kg	滑轨 kg/m
HGW 15CC	24	4.3	16	47	38	4.5	30	39.4	61.4	8	4.85	5.3	M5	6	8.9	6.95	3.95	3.7	15	15	7.5	5.3	4.5	60	20	M4x16	11.38	16.97	0.12	0.10	0.10	0.17	1.45
HGW 20CC	30	4.6	21.5	63	53	5	40	50.5	77.5	10.25	6	12	M6	8	10	9.5	6	6	20	17.5	9.5	8.5	6	60	20	M5x16	17.75	27.76	0.27	0.20	0.20	0.40	2.21
HGW 20HC								65.2	92.2	17.6																	21.18	35.90	0.35	0.35	0.35	0.52	
HGW 25CC	36	5.5	23.5	70	57	6.5	45	58	84	10.7	6	12	M8	8	14	10	6	5	23	22	11	9	7	60	20	M6x20	26.48	36.49	0.42	0.33	0.33	0.59	3.21
HGW 25HC								78.6	104.6	21																	32.75	49.44	0.56	0.57	0.57	0.87	
HGW 30CC	42	6	31	90	72	9	52	70	97.4	14.25	6	12	M10	8.5	16	10	6.5	10.8	28	26	14	12	9	80	20	M8x25	38.74	52.19	0.66	0.53	0.53	1.09	4.47
HGW 30HC								93	120.4	25.75																	47.27	69.16	0.88	0.92	0.92	1.44	
HGW 35CC	48	7.5	33	100	82	9	62	80	112.4	14.6	7	12	M10	10.1	18	13	9	12.6	34	29	14	12	9	80	20	M8x25	49.52	69.16	1.16	0.81	0.81	1.56	6.30
HGW 35HC								105.8	138.2	27.5																	60.21	91.63	1.54	1.40	1.40	2.06	
HGW 45CC	60	9.5	37.5	120	100	10	80	97	139.4	13	10	12.9	M12	15.1	22	15	8.5	20.5	45	38	20	17	14	105	2.5	M12x35	77.57	102.71	1.98	1.55	1.55	2.79	10.41
HGW 45HC								128.8	171.2	28.9																	94.54	136.46	2.63	2.68	2.68	3.69	
HGW 55CC	70	13	43.5	140	116	12	95	117.7	166.7	17.35	11	12.9	M14	17.5	26.5	17	12	19	53	44	23	20	16	120	30	M14x45	114.44	148.33	3.69	2.64	2.64	4.52	15.08
HGW 55HC								115.8	204.8	36.4																	139.35	196.20	4.88	4.57	4.57	5.96	
HGW 65CC	90	15	53.5	170	142	14	110	144.2	200.2	23.1	14	12.9	M16	25	37.5	23	15	15	63	53	26	22	18	150	35	M16x50	163.63	215.33	6.65	4.27	4.27	9.17	21.18
HGW 65HC								203.6	259.6	52.8																	208.36	303.13	9.38	7.38	7.38	10.89	

注：1kgf-9.81N

HGH系列直线导轨规格尺寸表

HGH-CA/HGH-HA

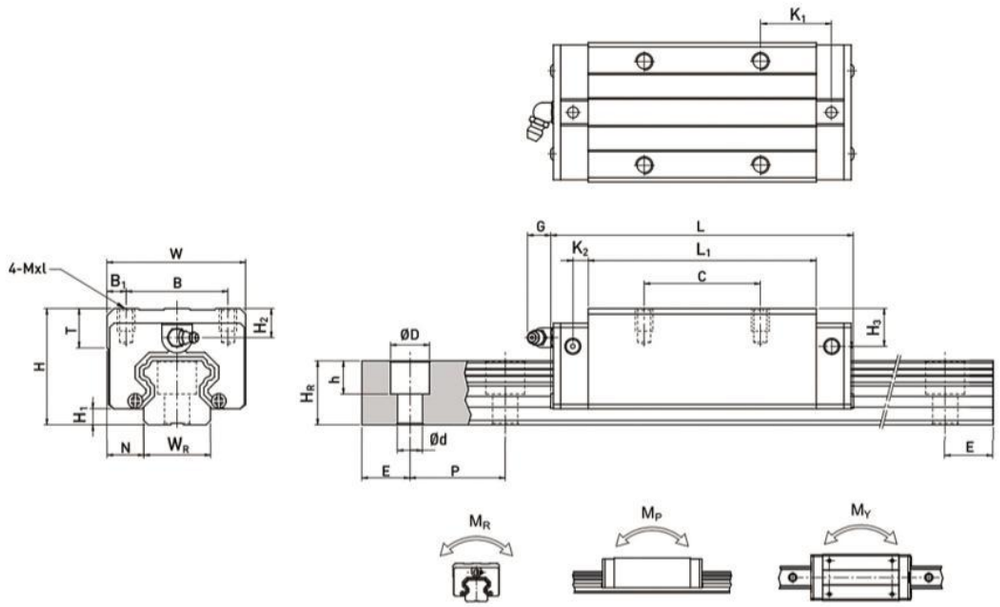

型号	组件尺寸(mm)			滑块尺寸（mm）													滑轨尺寸（mm）							滑轨的固定螺栓尺寸	基本动额定负荷	基本静额定负荷	容许静力矩			重量	
	H	H_1	N	W	B	B_1	C	L_1	L	K_1	K_2	G	Mxl	T	H_2	H_3	W_R	H_R	D	h	d	P	E	(mm)	C(kN)	C_0(kN)	M_R kN-m	M_P kN-m	M_Y kN-m	滑块 kg	滑轨 kg/m
HGH 15CA	24	4.3	9.5	34	26	4	26	39.4	61.4	10	4.85	5.3	M4x5	6	7.95	7.7	15	15	7.5	5.3	4.5	60	20	M4x16	11.38	16.97	0.12	0.10	0.10	0.18	1.45
HGH 20CA	30	4.6	12	44	32	6	36	50.5	77.5	12.25	6	12	M5x6	8	6	6	20	17.5	9.5	8.5	6	60	20	M5x16	17.75	27.76	0.27	0.20	0.20	0.30	2.21
HGH 20HA							50	65.2	92.2	12.6															21.18	35.90	0.35	0.35	0.35	0.39	
HGH 25CA	40	5.5	12.5	48	35	6.5	35	58	84	15.7	6	12	M6x8	8	10	9	23	22	11	9	7	60	20	M6x20	26.48	36.49	0.42	0.33	0.33	0.51	3.21
HGH 25HA							50	78.6	104.6	18.5															32.75	49.44	0.56	0.57	0.57	0.69	
HGH 30CA	45	6	16	60	40	10	40	70	97.4	20.25	6	12	M8x10	8.5	9.5	13.8	28	26	14	12	9	80	20	M8x25	38.74	52.19	0.66	0.53	0.53	0.88	4.47
HGH 30HA							60	93	120.4	21.75															47.27	69.16	0.88	0.92	0.92	1.16	
HGH 35CA	55	7.5	18	70	50	10	50	80	112.4	20.6	7	12	M8x12	10.2	16	19.6	34	29	14	12	9	80	20	M8x25	49.52	69.16	1.16	0.81	0.81	1.45	6.30
HGH 35HA							72	105.8	138.2	22.5															60.21	91.63	1.54	1.40	1.40	1.92	
HGH 45CA	70	9.5	20.5	86	60	13	60	97	139.4	23	10	12.9	M10x17	16	18.5	30.5	45	38	20	17	14	105	22.5	M12x35	77.57	102.71	1.98	1.55	1.55	2.73	10.41
HGH 45HA							80	128.8	171.2	28.9															94.54	136.46	2.63	2.68	2.68	3.61	
HGH 55CA	80	13	23.5	100	75	12.5	75	117.7	166.7	27.35	11	12.9	M12x18	17.5	22	29	53	44	23	20	16	120	30	M14x45	114.44	148.33	3.69	2.64	2.64	4.17	15.08
HGH 55HA							95	155.8	204.8	36.4															139.35	196.20	4.88	4.57	4.57	5.49	
HGH 65CA	90	15	31.5	126	76	25	70	144.2	200.2	43.1	14	12.9	M16x20	25	15	15	63	53	26	22	18	150	35	M16x50	163.63	215.33	6.65	4.27	4.27	7.00	21.18
HGH 65HA							120	203.6	259.6	47.8															208.36	303.13	9.38	7.38	7.38	9.82	

注：1kgf-9.81N

滚柱型直线导轨

RGW-CC/RGW-HC

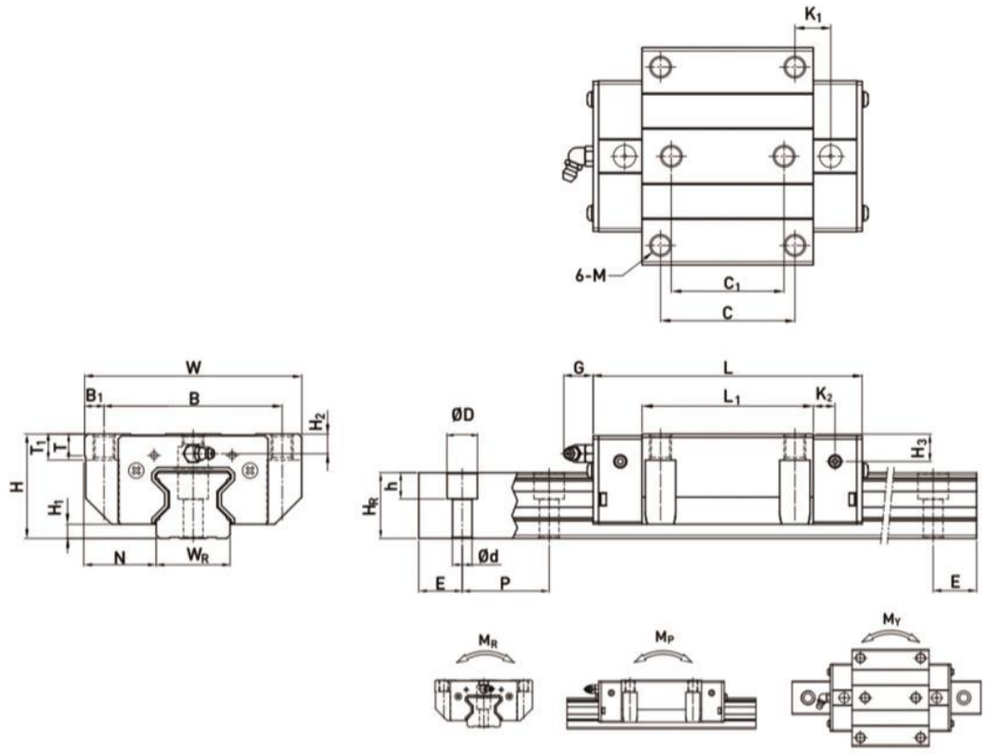

型号	组件尺寸(mm)			滑块尺寸（mm）														滑轨尺寸（mm）							滑轨的固定螺栓尺寸	基本动额定负荷	基本静额定负荷	容许静力矩			重量	
	H	H_1	N	W	B	B_1	C	C_1	L_1	L	K_1	K_2	G	M	T	T_2	H_2	H_3	W_R	H_R	D	h	d	P	E	(mm)	C(kN)	C_0(kN)	M_R kN-m	M_P kN-m	M_Y kN-m	滑块 kg	滑轨 kg/m
RGW 15CC	24	4	16	47	38	4.5	30	26	45	68	11.4	4.7	5.3	M5	6	6.95	3.6	6.1	15	16.5	7.5	5.7	4.5	30	20	M4x16	11.3	24	0.311	0.173	0.173	0.22	1.8
RGW 20CC	30	5	21.5	63	53	5	40	35	57.5	86	13.8	6	5.3	M6	8	10	4.3	4.3	20	21	9.5	8.5	6	30	20	M5x20	21.3	46.7	0.647	0.46	0.46	0.47	2.76
RGW 20HC									77.5	106	23.8																26.9	63	0.872	0.837	0.837	0.63	
RGW 25CC	36	5.5	23.5	70	57	6.5	45	40	64.5	97.9	15.7	7.25	12	M8	9.5	10	6.2	6	23	23.6	11	9	7	30	20	M6x20	27.7	57.1	0.758	0.605	0.605	0.72	3.08
RGW 25HC									81	114.5	24																33.9	73.4	0.975	0.991	0.991	0.91	
RGW 30CC	42	6	31	90	72	9	52	44	71	109.8	17.5	8	12	M10	9.5	10	6.5	7.3	28	28	14	12	9	40	20	M8x25	39.1	82.1	1.445	1.06	1.06	1.16	4.41
RGW 30HC									93	131.8	28.5																48.1	105	1.846	1.712	1.712	1.52	
RGW 35CC	48	6.5	33	100	82	9	62	52	79	124	16.5	10	12	M10	12	13	9	12.6	34	30.2	14	12	9	40	20	M8x25	57.9	105.2	2.17	1.44	1.44	1.75	6.06
RGW 35HC									106.5	151.5	30.25																73.1	142	2.93	2.6	2.6	2.40	
RGW 45CC	60	8	37.5	120	100	10	80	60	106	153.2	21	10	12.9	M12	14	15	10	14	45	38	20	17	14	52.5	22.5	M12x35	92.6	178.8	4.52	3.05	3.05	3.43	9.97
RGW 45HC									139.8	187	37.9																116	230.9	6.33	5.47	5.47	4.57	
RGW 55CC	70	10	43.5	140	116	12	95	70	125.5	183.7	27.75	12.5	12.9	M14	16	17	12	17.5	53	44	23	20	16	60	30	M14x45	130.5	252	8.01	5.4	5.4	5.43	3.98
RGW 55HC									173.8	232	51.9																167.8	348	11.15	10.25	10.25	7.61	
RGW 65CC	90	12	53.5	170	142	14	110	82	160	232	40.8	15.8	12.9	M16	22	23	15	15	63	53	26	22	18	75	35	M16x50	213	411.6	16.20	1.59	1.59	11.63	20.22
RGW 65HC									223	295	72.3																275.3	572.7	22.55	22.17	22.17	16.58	

注：1kgf-9.81N

滚柱型直线导轨

RGH-CA/RGH-HA

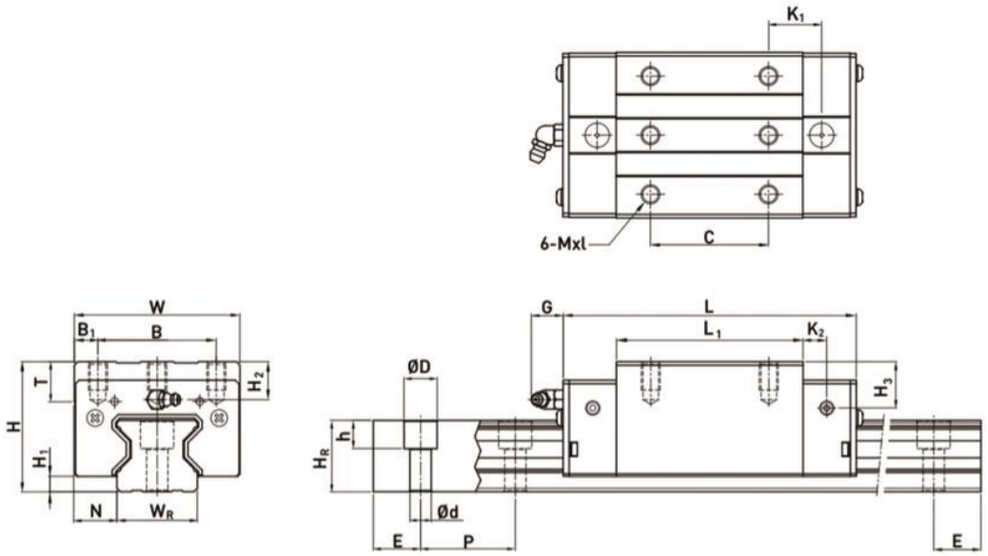

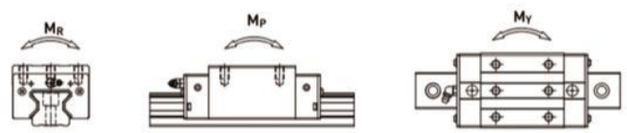

型号	组件尺寸 (mm)			滑块尺寸 (mm)													滑轨尺寸 (mm)							滑轨的固定螺栓尺寸	基本动额定负荷	基本静额定负荷	容许静力矩			重量	
	H	H_1	N	W	B	B_1	C	L_1	L	K_1	K_2	G	Mxl	T	H_2	H_3	W_R	H_R	D	h	d	P	E	(mm)	C(kN)	C_0(kN)	M_R kN-m	M_P kN-m	M_Y kN-m	滑块 kg	滑轨 kg/m
RGH 15CA	28	4	9.5	34	26	4	26	45	68	13.4	4.7	5.3	M4x8	6	7.6	10.1	15	16.5	7.5	5.7	4.5	30	20	M4x16	11.3	24	0.311	0.173	0.173	0.20	1.8
RGH 20CA	34	5	12	44	32	6	36	57.5	86	15.8	6	5.3	M5x8	8	8.3	8.3	20	21	9.5	8.5	6	30		M5x8	21.3	46.7	0.647	0.46	0.46	0.40	2.76
RGH 20HA							50	77.5	106	18.8															26.9	63	0.872	0.837	0.837	0.53	
RGH 25CA	40	5.5	12.5	48	35	6.5	35	64.5	97.9	20.75	7.25	12	M6x8	9.5	10.2	10	23	23.6	11	9	7	30		M6x20	27.7	57.1	0.758	0.605	0.605	0.61	3.08
RGH 25HA							50	81	114.4	21.5															33.9	73.4	0.975	0.991	0.991	0.75	
RGH 30CA	45	6	16	60	40	10	40	71	109.8	23.5	8	12	M8x10	9.5	9.5	10.3	28	28	14	12	9	40		M8x25	39.1	82.1	1.445	1.06	1.06	0.90	4.41
RGH 30HA							60	93	131.8	24.5															48.1	105	1.846	1.712	1.712	1.16	
RGH 35CA	55	6.5	18	70	50	10	50	79	124	22.5	10	12	M8x12	12	16	19.6	34	30.8	14	12	9	40		M8x25	57.9	105.2	2.17	1.44	1.44	1.57	6.06
RGH 35HA							72	106.5	151.5	25.25															73.1	142	2.93	2.6	2.6	2.06	
RGH 45CA	70	8	20.5	86	60	13	60	106	153.2	31	10	12.9	M10x17	16	20	24	45	38	20	17	14	52.5		M12x35	92.6	178.8	4.52	3.05	3.05	3.18	9.97
RGH 45HA							80	139.8	187	37.9															116	230.9	6.33	5.47	5.47	4.13	
RGH 55CA	80	10	23.5	100	75	12.5	75	125.5	183.7	37.75	12.5	12.9	M12x18	17.5	22	27.5	53	44	23	20	16	60		M14x45	130.5	252	8.01	5.4	5.4	4.89	13.98
RGH 55HA							95	173.8	232	51.9															167.8	348	11.15	10.25	10.25	6.68	
RGH 65CA	90	12	31.5	126	76	25	70	160	232	60.8	15.8	12.9	M16x20	25	15	15	63	53	26	22	18	75		M16x50	213	411.6	16.20	11.59	11.59	8.89	20.22
RGH 65HA							120	223	295	67.3															275.3	572.7	22.55	22.17	22.17	12.13	

TBR 直线导轨单元　SBR Support Rail Unit
公称轴径 Nominal Shaft Diameter
一根轴上的滑块数量　Number of Blocks in a Single Shaft
支撑轨单元长度 Support Rail Unit Length

一个支撑轨和一根轴的组合
见 TB 系列标准长度和尺寸我们可以根据用户提供的草图来为您提供要求的长度和尺寸。
**仅表示滑块

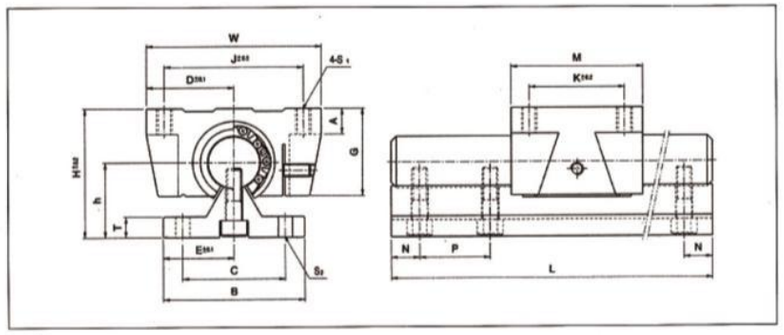

型号		公称轴径	基本负载率		重量		尺寸（mm）			
单元	滑块		动载（N）	静载（N）	滑块（kgf）	导轨（dgf/m）	D	h	H	E
TBR16S	TBR16UU	ø16	770	1170	0.18	2.45	31	22.14	45	25
TBR20S	TBR20UU	ø20	860	1370	0.3	3.6	34	29.01	50	27.5
TBR25S	TBR25UU	ø25	980	1560	0.6	5.6	41	31.97	60	32.5
TBR30S	TSBR30UU	ø30	1560	2740	0.9	8	45.5	36.52	70	37.5

型号	尺寸												
	W	G	A	B	T	M	S1	J	K	S2	C	N	P
TBR16S	62	26	8	50	6	42	M5	50	30	ø5.5	37	20	150
TBR20S	68	31	10	55	8	51	M6	54	37	ø5.5	40	20	150
TBR25S	82	41	123	65	10	65	M8	65	50	ø6.6	45	25	200
TBR30S	91	48	12	75	12	75	M8	75	60	ø6.6	55	25	200

SBR 直线导轨单元　SBR Support Rail Unit
公称轴径 Nominal Shaft Diameter
一根轴上的滑块数量　Number of Blocks in a Single Shaft
支撑轨单元长度 Support Rail Unit Length

一个支撑轨和一根轴的组合
见 SB 系列标准长度和尺寸我们可以根据用户提供的草图来为您提供要求的长度和尺寸。
**仅表示滑块

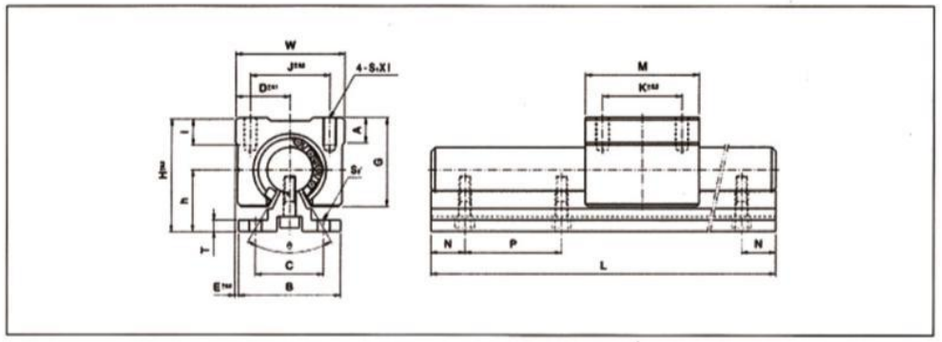

型号		公称轴径	基本负载率		重量		尺寸（mm）			
单元	滑块		动载（N）	静载（N）	滑块（kgf）	导轨（dgf/m）	D	h	H	E
SBR16S	SBR16UU	ø16	770	1170	0.15	2.55	22.5	25	45	20
SBR20S	SBR20UU	ø20	860	1370	0.2	3.5	24	27	50	22.5
SBR25S	SBR25UU	ø25	980	1560	0.45	5.3	30	33	60	27.5
SBR30S	SBR30UU	ø30	1560	2740	0.63	7.4	35	37	70	30
SBR35S	SBR35UU	ø35	1660	3130	0.92	10.05	40	43	80	32.5
SBR40S	SBR40UU	ø40	2150	4010	1.33	13.1	45	48	90	37.5
SBR50S	SBR150UU	ø50	3820	7930	3	20.65	60	62	115	47.5

型号	尺寸												
	W	G	A	B	T	M	S1X1	J	K	S2	C	N	P
SBR16S	45	33	9	40	5	45	M5×12	32	30	ø5.5	30	20	150
SBR20S	48	39	11	45	5	50	M6×12	35	35	ø5.5	30	20	150
SBR25S	60	47	14	55	6	65	M6×12	40	40	ø6.6	35	25	200
SBR30S	70	56	15	60	7	70	M8×18	50	50	ø6.6	40	25	200
SBR35S	80	63	18	65	8	80	M8×15	55	55	ø9	45	30	200
SBR40S	90	72	20	75	9	90	M10×20	65	65	ø9	55	30	200
SBR50S	120	91	25	95	11	110	M10×20	94	80	ø11	70	35	200

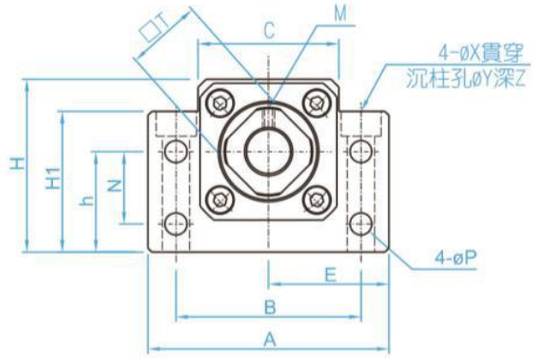

公稱型號	軸徑 D1	A	B	C	C1	C2	E ±0.02	H1	h ±0.02	H
BK-10	10	60	46	34	13	6	30	32.5	22	39
BK-12	12	60	46	35	13	6	30	32.5	25	43
BK-15	15	70	54	40	15	6	35	38	28	48
BK-17	17	86	68	50	19	8	43	55	39	64
BK-20	20	88	70	52	19	8	44	50	34	60

軸端加工尺寸

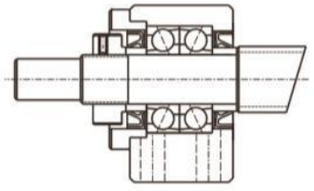

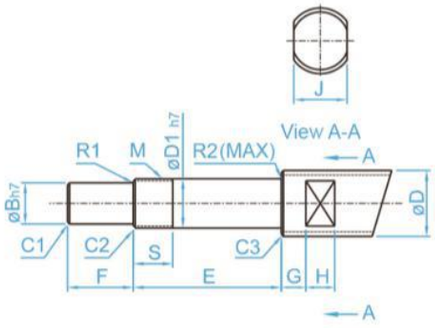

選用型號	適用軸桿外徑 D	D1	B	E	F	M
BK-10	Ø12、Ø14、Ø15	10	8	39	15	M10×1
BK-12	Ø14、Ø15、Ø16、Ø18	12	10	39	15	M12×1
BK-15	Ø18、Ø20	15	12	40	20	M15×1
BK-17	Ø20、Ø25	17	15	53	23	M17×1
BK-20	Ø25、Ø28	20	17	53	25	M20×1

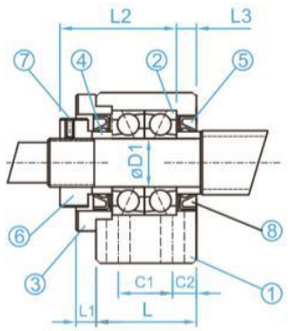

編號	名稱	個數
①	軸承座	1 PCS
②	軸承	1 SET
③	壓蓋	1 PCS
④	間隔環	2 PCS
⑤	油封	2 PCS
⑥	固定螺帽	1 PCS
⑦	防鬆螺絲(附銅墊片)	1 PCS

單位:mm

L	L1	L2	L3	T	P	N	M	X	Y	Z	軸承型號
25	5	29	5	16	5.5	15	M3	6.6	11	5	7000ATYDFC8P5
25	5	29	5	19	5.5	18	M3	6.6	11	1.5	7001ATYDFC8P5
27	6	32	6	22	5.5	18	M3	6.6	11	6.5	7002ATYDFC8P5
35	9	44	7	24	6.6	28	M4	9	14	8.5	7203ATYDFC8P5
35	8	43	8	30	6.6	22	M4	9	14	8.5	7004ATYDFC8P5

H1型

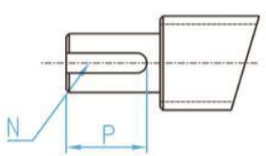

H2型

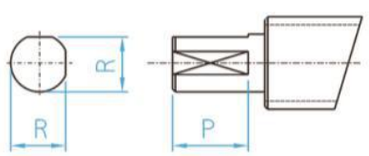

軸徑尺寸容許差

尺寸區分(mm)		h unit 0.001
以上	以下	h
6	10	-2 -15
10	18	-3 -18
18	24	-3 -21

S	J	G	H	倒角			圓角半徑		H1 鍵槽(寬×深×長)		H2		型號 BK型
				C1	C2	C3	R1	R2	N	P	R	P	
16	10	5	7	0.5	0.5	0.5	0.3	0.6	2×1.2	11	7.5	11	BK-10
14	13	6	8	0.5	0.5	0.5	0.3	0.6	3×1.8	12	9.5	12	BK-12
12	16	6	9	0.5	0.5	0.5	0.3	0.6	4×2.5	16	11.3	16	BK-15
17	18	7	10	0.5	0.5	0.5	0.3	0.6	5×3.0	21	14.3	21	BK-17
15	21	8	11	0.5	0.5	0.5	0.5	0.6	5×3.0	21	16	21	BK-20

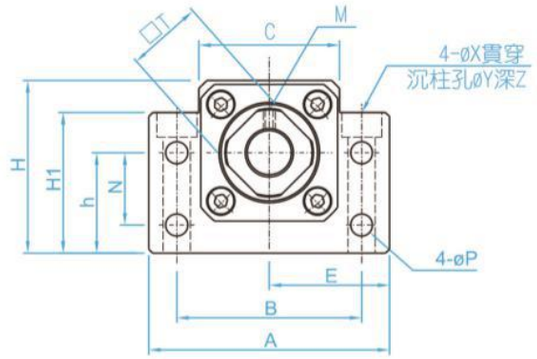

公稱型號	軸徑 D1	A	B	C	C1	C2	E ±0.02	H1	h ±0.02	H
BK-25	25	106	85	64	22	10	53	70	48	80
BK-30	30	128	102	76	23	11	64	78	51	89
BK-35	35	140	114	88	26	12	70	79	52	96
BK-40	40	160	130	100	33	14	80	90	60	110

軸端加工尺寸

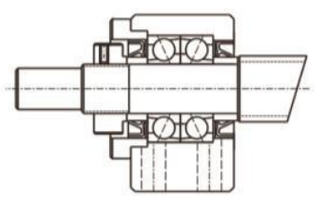

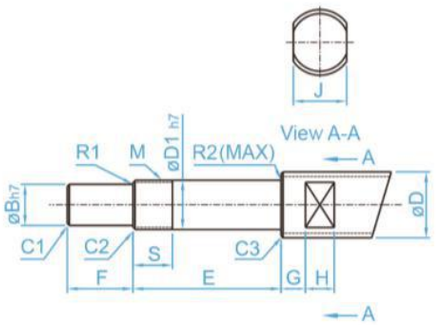

選用型號	適用軸桿外徑 D	D1	B	E	F	M
BK-25	Ø32、Ø36	25	20	65	30	M25×1.5
BK-30	Ø36、Ø40	30	25	72	38	M30×1.5
BK-35	Ø40、Ø45、Ø50	35	30	83	45	M35×1.5
BK-40	Ø50、Ø55	40	35	98	50	M40×1.5

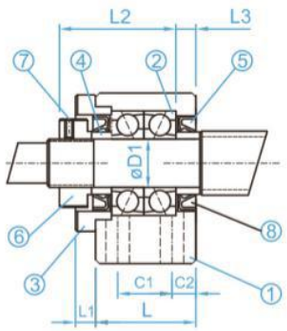

編號	名稱	個數
①	軸承座	1 PCS
②	軸承	1 SET
③	壓蓋	1 PCS
④	間隔環	2 PCS
⑤	油封	2 PCS
⑥	固定螺帽	1 PCS
⑦	防鬆螺絲(附銅墊片)	1 PCS

單位:mm

L	L1	L2	L3	T	P	N	M	X	Y	Z	軸承型號
42	12	54	9	35	9	33	M5	11	17.5	11	7205ATYDFC8P5
45	14	61	9	40	11	33	M6	14	20	13	7206ATYDFC8P5
50	14	67	12	50	11	35	M8	14	20	13	7207ATYDFC8P5
61	18	76	15	50	14	37	M8	18	26	17.5	7208ATYDFC8P5

軸徑尺寸容許差

尺寸區分(mm)		h unit 0.001
以上	以下	h
18	30	-3 -21
30	50	-4 -25

H1型

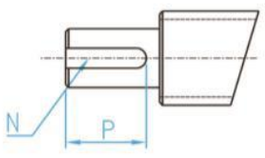

H2型

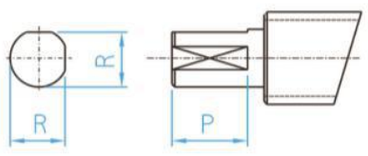

S	J	G	H	倒角			圓角半徑		H1 鍵槽(寬×深×長)		H2		型號 BK型
				C1	C2	C3	R1	R2	N	P	R	P	
18	27	10	13	0.5	0.7	1.0	0.5	0.6	6×3.5	25	19	25	BK-25
25	32	10	15	0.5	0.7	1.0	0.5	1.0	8×4.0	32	23.5	32	BK-30
28	36	12	15	0.5	1.0	1.0	0.5	1.0	8×4.0	40	28.5	40	BK-35
35	41	14	19	0.5	1.0	1.0	0.5	1.0	10×5.0	45	33	45	BK-40

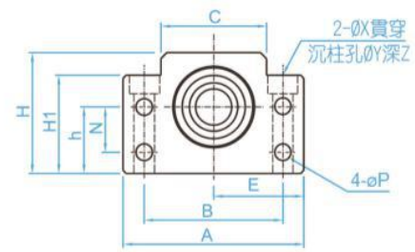

公稱型號	軸徑 D1	A	B	C	E ±0.02	H1	h ±0.02	H
BF-10	8	60	46	34	30	32.5	22	39
BF-12	10	60	46	35	30	32.5	25	43
BF-15	15	70	54	40	35	38	28	48
BF-17	17	86	68	50	43	55	39	64
BF-20	20	88	70	52	44	50	34	60
BF-25	25	106	85	64	53	70	48	80
BF-30	30	128	102	76	64	78	51	89
BF-35	35	140	114	88	70	79	52	96
BF-40	40	160	130	100	80	90	60	110

軸端加工尺寸

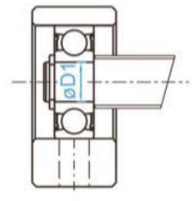

選用型號	適用軸桿外徑 D	D1	E
BF-10	Ø12、Ø14、Ø15	8	10
BF-12	Ø14、Ø15、Ø16	10	11
BF-15	Ø18、Ø20	15	13
BF-17	Ø20、Ø25	17	16
BF-20	Ø25、Ø28	20	16
BF-25	Ø32、Ø36	25	20
BF-30	Ø36、Ø40	30	21
BF-35	Ø40、Ø45、Ø50	35	22
BF-40	Ø50、Ø55	40	23

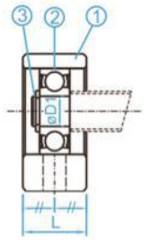

編號	名稱	個數
①	軸承座	1 PCS
②	軸承	1 PCS
③	C型扣環	1 PCS

單位:mm

L	N	P	X	Y	Z	C型扣環	軸承型號
20	15	5.5	6.6	11	5	C8	608ZZ
20	18	5.5	6.6	11	1.5	C10	6000ZZ
20	18	5.5	6.6	11	6.5	C15	6002ZZ
23	28	6.6	9	14	8.5	C17	6203ZZ
26	22	6.6	9	14	8.5	C20	6004ZZ
30	33	9	11	17.5	11	C25	6205ZZ
32	33	11	14	20	13	C30	6206ZZ
32	35	11	14	20	13	C35	6207ZZ
37	37	14	18	26	17.5	C40	6208ZZ

軸徑尺寸容許差

尺寸區分(mm)		h unit 0.001
以上	以下	h
6	10	-2 -15
10	18	-3 -18
18	30	-3 -21
30	50	-4 -25

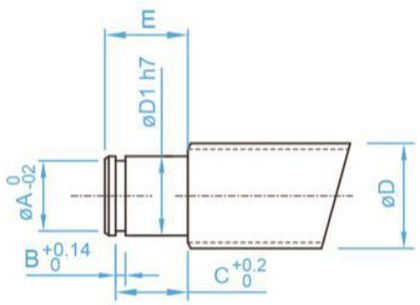

C型扣環			型號 BF型
A	B	C	
7.6	0.9	7.9	BF-10
9.6	1.15	9.15	BF-12
14.3	1.15	10.15	BF-15
16.2	1.15	13.15	BF-17
19.0	1.35	13.35	BF-20
23.9	1.35	16.35	BF-25
28.6	1.75	17.75	BF-30
33.0	1.75	18.75	BF-35
38.0	1.95	19.95	BF-40

可撓性聯軸器

SRJ 可撓性聯軸器規格表

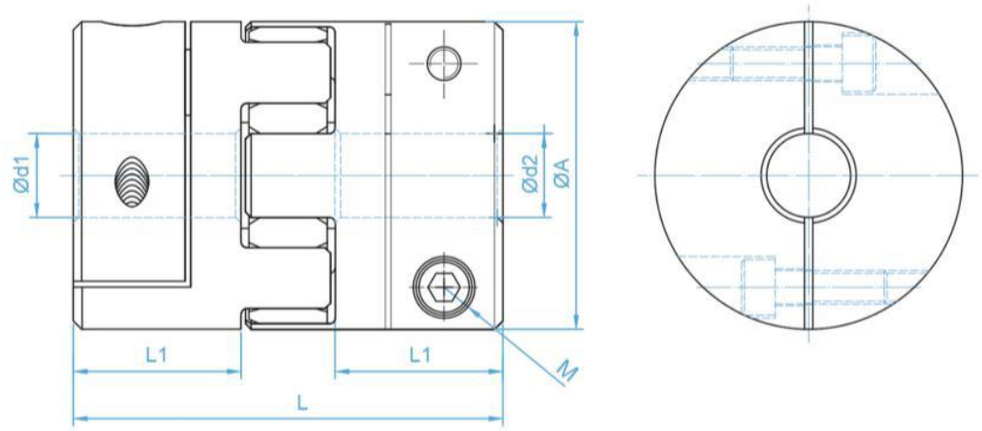

規格尺寸 單位:mm

公稱型號	A	L	L1	最大孔徑 dmax	標準孔徑(H8) d1 x d2		M
					d1	d2	
SRJ-20C	20	30	10	8	5、6、6.35、7、8		M3
SRJ-30C	30	35	11	14	6、6.35、8、9、9.5、10、11、12、14		M4
SRJ-40C	40	66	25	16	10、11、12、14、15、16		M5
SRJ-55C	55	78	30	25	15、16、18、19、20、22、24、25		M6
SRJ-65C	65	90	35	35	15、16、18、19、20、22、24、25、28、30、32、35		M8

備註：1. 規格代號：SRJ-AC-d1 x d2。
2. 材質：鋁合金。
3. 緩衝材：工程塑膠。

性能

公稱型號	一般扭力 (N·m)	最大扭力 (N·m)	最高回轉數 (min^{-1})	靜態扭轉剛性 (N·m/rad)	動態扭轉剛性 (N·m/rad)
SRJ-20C	5	10	15200	51.0	151
SRJ-30C	12.5	25	10200	170.9	505
SRJ-40C	17	34	7600	857.5	2571
SRJ-55C	60	120	5600	2060	6163
SRJ-65C	160	320	4700	3430	10291

公稱型號	重量 (g)		最大瞬間慣性矩J ($kg\text{-}m^2$)		容許偏心 (mm)	容許偏角 (°)	容許軸向位差 (mm)
	單一	彈性環	單一	彈性環			
SRJ-20C	8.5	1.7	$0.46x10^{-3}$	$0.073x10^{3}$	0.10	1.0	0.8
SRJ-30C	18	4.2	$2.5x10^{-3}$	$0.45x10^{-3}$	0.15	1.0	1
SRJ-40C	64	6.5	$20.1x10^{-3}$	$1.44x10^{-3}$	0.15	1.0	1.2
SRJ-55C	130	17.4	$50.5x10^{-3}$	$7.3x10^{-3}$	0.2	1.0	1.4
SRJ-65C	250	28.6	$200.1x10^{-3}$	$16.3x10^{-3}$	0.2	1.0	1.5

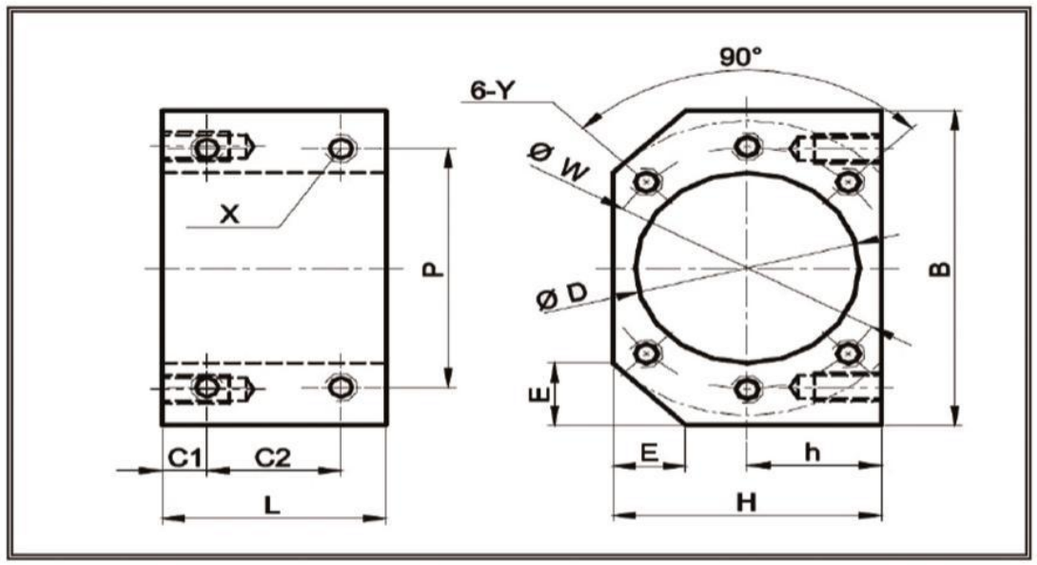

PARCA NO	SOMUN	FIYAT		D	B	H	h	E	L	C1	C2	P	X	W	Y
DSG 16 H	1605 1610			28	52	40	20	12	40	8	24	40	M5	38	M5
DSG 1616	1616			32	54	38	19	8	40	8	24	44	M5	42	M4
DSG 20 H	2005 2010			36	62	44	22	12	40	8	24	48	M6	47	M6
DSG 2020	2020			39	64	46	23	11	40	8	24	52	M6	50	M5
DSG 25 H	2505 2510			40	66	48	24	13	40	8	24	50	M6	51	M6
DSG 2525	2525			47	68	56	28	9	40	8	24	50	M6	60	M6
DSG 32 H	3205 3210			50	86	62	31	17	40	8	24	66	M8	65	M8
DSG 40 H	4005 4010			63	100	70	35	19	40	8	24	80	M8	78	M8
DSG 50 H	5010			75	116	85	42.5	22	46	10	26	92	M8	93	M8

我们的设备

德国Leistritz旋风铣 正在恒温车间加工12米滚珠丝杠

台湾六米直线导轨磨床 正在加工直线导轨

我们的设备

滚珠丝杠螺母磨削中心

日本三丰轮廓仪

钻孔中心加工螺母

数控车床 加工丝杠轴端